小ぶりサイズでフィット感を高めたスクエア型“BABY-G”

コーディネートに合わせやすいベーシックなカラーリングを採用

カシオ計算機株式会社　　2022年02月15日

カシオ計算機は、女性向け耐衝撃ウオッチ“BABY-G”の新製品として、腕にフィットする薄型・小型サイズを採用したスクエアモデル『BGD-565／BGD-565S』を3月11日に発売します。

BGD-565／BGD-565S

『BGD-565／BGD-565S』は、定番として人気の高いスクエアモデルで小型・薄型化を実現。ケースサイズで縦方向2.6mm、横方向2.1mmのサイズダウン、厚みで1.2mmのスリム化※を図り、腕への馴染みやすさを向上させました。モデルの開発にあたっては、“BABY-G”のターゲットユー

ザーであるティーンのライフスタイルにマッチするよう、ファッションや好みの聞き取りをしながら製品化を行い、時計の活用シーンや使い心地などのディスカッションを重ね、もっとも評価の高いサイズやカラーを採用しています。

※ 「BGD-560」と比較して

『BGD-565』は、季節を問わず幅広いファッションに合わせやすいベーシックなカラーリングを採用しています。マットな質感のブラック、ホワイトに加え、新色の肌馴染みの良いピンクベージュの三色をラインアップし、ケースとバンド、フェイスをワントーンでまとめました。
『BGD-565S』は、クリアなスケルトンカラーを採用し、軽やかな印象で腕元にアクセントをプラスします。シンプルなデザインとカラーリングで、シーンやコーディネートを選ばず着用しやすいモデルに仕上げました。

型番	カラー	メーカー希望小売価格	発売日
BGD-565-1	ブラック	10,450円（税込）	3月11日
BGD-565-4	ピンクベージュ		
BGD-565-7	ホワイト		
BGD-565S-7	クリアスケルトン	11,000円（税込）	

BGD-565-1

BGD-565-4

BGD-565-7

BGD-565S-7

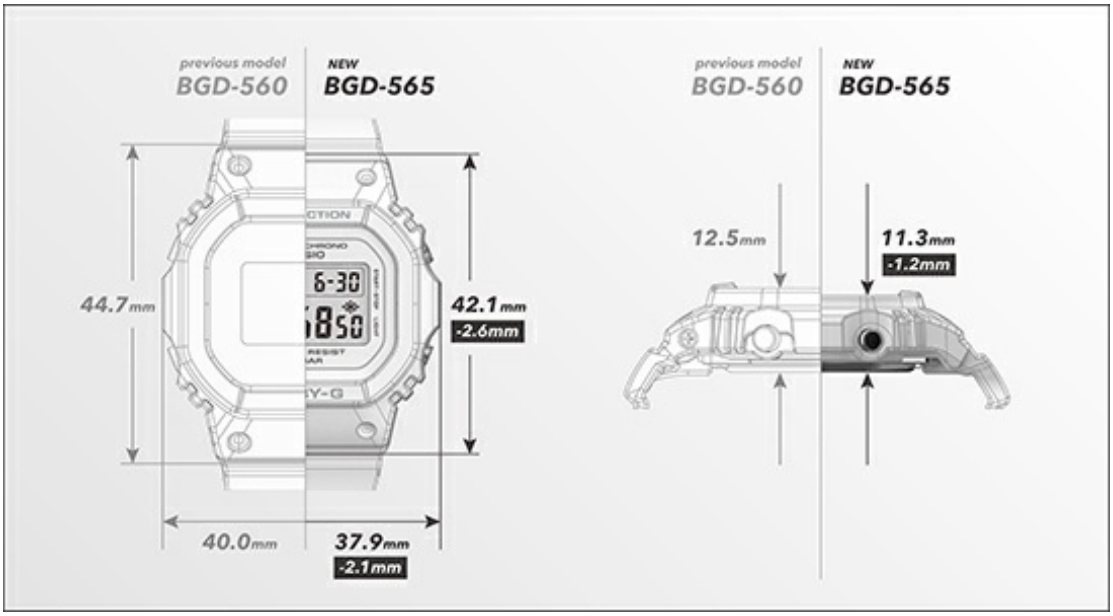

BGD-560とBGD-565のサイズ比較

BGD-565の主な仕様

構造	耐衝撃構造
防水性	10気圧防水
ストップウオッチ	1/100秒（00'00"00～59'59"99）/1秒（1：00'00"～23：59'59"）、24時間計、スプリット付き
タイマー	セット単位：1秒、最大セット：24時間、1秒単位で計測、オートリピート
アラーム	マルチアラーム、時報
その他の機能	フルオートカレンダー、12/24時間制表示切替、ELバックライト（残照機能付き）、報音フラッシュ機能（アラーム/時報/タイマー連動発光）
常温携帯精度	平均月差±15秒
使用電源・電池寿命	CR1616・約2年
大きさ	42.1×37.9×11.3mm
質量	約30g